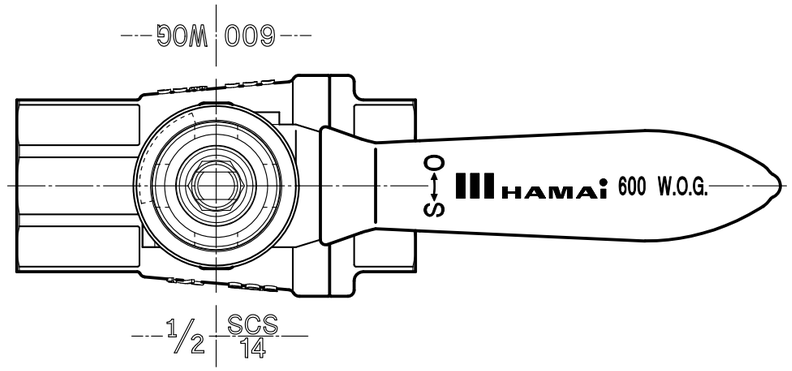

開閉操作時

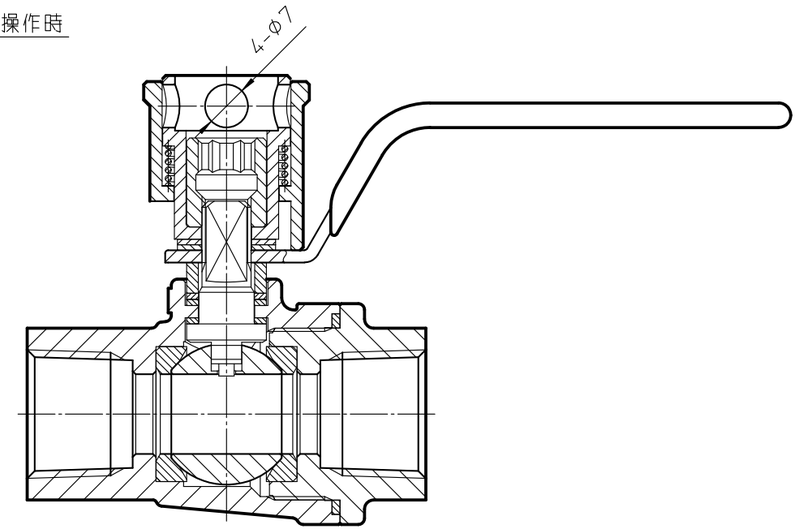

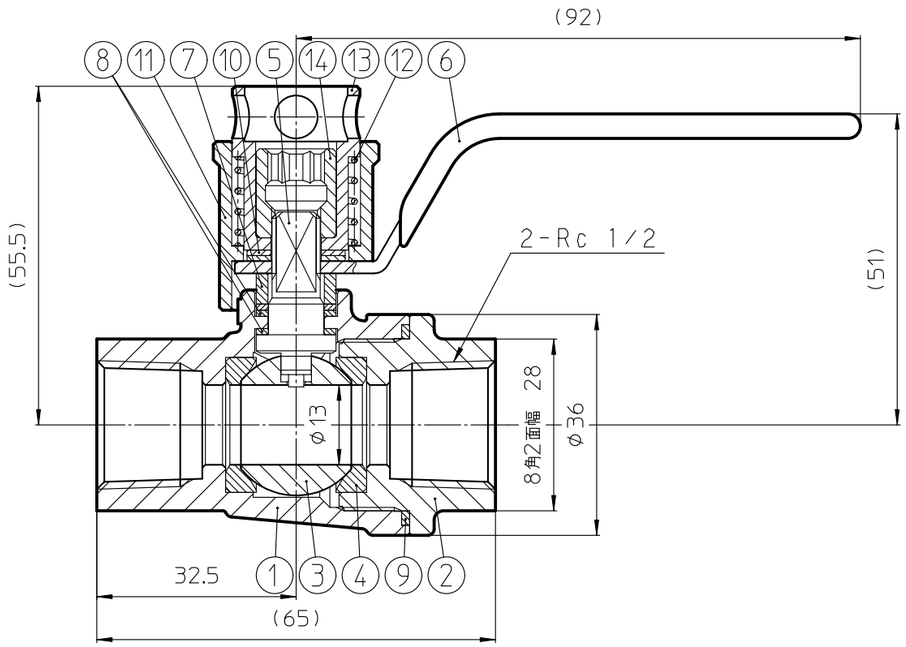

耐圧試験圧力 ： 5.88 MPa
気密試験圧力 ： 1.96 MPa

1. スプリング押えの穴の向きは一定ではなく、個体ごとに異なります。ご了承ください。

符号	部品名	材質	個数	備考
14	ナット	BRASS	1	CHROME PLATED
13	スプリング押え	BRASS	1	CHROME PLATED
12	スプリング	STAINLESS STEEL	1	
11	スリーブ	BRASS	1	CHROME PLATED
10	コニカルスプリング	STAINLESS STEEL	2	
9	ガスケット	PTFE	1	
8	パッキン	REINFORCED PTFE	3	
7	グランドリング	STAINLESS STEEL	1	
6	ハンドル	STAINLESS STEEL	1	
5	ステム	SUS316	1	
4	シート	PTFE	2	
3	ボール	SUS316	1	
2	エンドキャップ	SCS14	1	
1	ボディ	SCS14	1	

HAMAi INDUSTRIES LIMITED
TOKYO JAPAN
株式会社ハマイ

投影法. 第三角法
単位. mm
尺度. 1：1
サイズ. A3

品名. TSSボールバルブ
図番. TSS-140-15Rc
改訂番号 ⑥

製品の外観・仕様等は予告なく変更を行う場合がありますのでご了承ください。

FN. TSS14015_06